Miniavant

NUOVA FEB

ASSA ABLOY

ASSA ABLOY, the global leader
in door opening solutions

Miniavant
(Meccanica - *Mechanical*)

Serratura meccanica da montante ad 1 o 3 punti di chiusura

Caratteristiche tecniche:
- Versioni
  - Scrocco e catenaccio
  - Rullo regolabile e catenaccio
  - Solo catenaccio
- Catenaccio avanzante
- Reversibile
- 1 o 3 punti di chiusura
- Asole per il montaggio facilitato delle aste interne/esterne
- Coprifrontale in acciaio inox
- Interasse 85 mm.
- Entrate 25 - 30 - 35 mm.

Confezione:
- 2 Rosette di nylon per cilindro
- 1 Spessore sottofrontale di 3 mm.
- 1 Vite di fissaggio cilindro
- 2 Viti/boccole per il fissaggio aste
- Viti di fissaggio serratura

Da ordinare a parte:
- Cilindro
- Contropiastre

Narrow style lock 1 or 3 locking points

Features:
- *Version*
  - *Spring latch and dead bolt*
  - *Adjustable roller latch and dead bolt*
  - *Dead bolt only*
- *Single throw dead bolt*
- *Reversible*
- *1 or 3 locking points*
- *Slots for easy rod fixing*
- *Stainless steel forend cover*
- *Centre distance 85 mm.*
- *Backsets 25 - 30 - 35 mm.*

Packaging:
- *2 Nylon escutcheon for cylinder*
- *1 Spacer 3 mm.*
- *1 Fixing screw for cylinder*
- *2 Fixing screws for rods*
- *Fixing screws for lock*

To be ordered separately:
- *Cylinder*
- *Strikers plates*

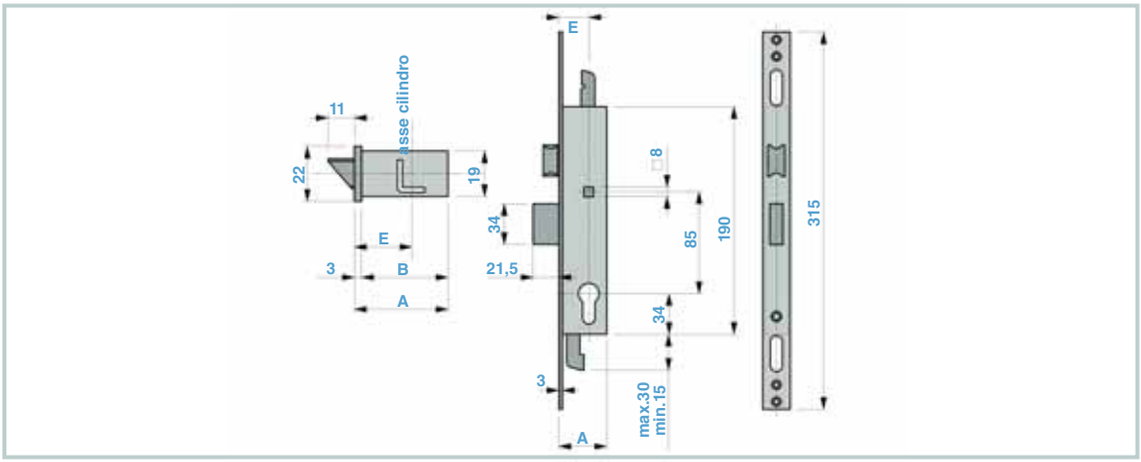

	Codice / *Code*	E Entrata/*Backset*	B mm	A	N° chiusure *Nr looking point*	Frontale *Forend*	gr.	
Scrocco e catenaccio *Spring latch and dead bolt*	**7651P/1**	25	37	40	1	22x3 mm	660	20
	7651P/2	30	42	45	1		660	20
	7651P/3	35	47	50	1		660	20
	7653P/1	25	37	40	3	22x3 mm	760	20
	7653P/2	30	42	45	3		760	20
	7653P/3	35	47	50	3		760	20
	7655P/1	25	37	40	1	25x3 mm	660	20
	7655P/2	30	42	45	1		660	20
	7655P/3	35	47	50	1		660	20
	7658P/1	25	37	40	3	25x3 mm	760	20
	7658P/2	30	42	45	3		760	20
	7658P/3	35	47	50	3		760	20
Solo catenaccio *Dead bolt only*	**7651PC/1**	25	37	40	1	22x3 mm	660	20
	7651PC/2	30	42	45	1		660	20
	7651PC/3	35	47	50	1		660	20
	7653PC/1	25	37	40	3	22x3 mm	760	20
	7653PC/2	30	42	45	3		760	20
	7653PC/3	35	47	50	3		760	20
	7655PC/1	25	37	40	1	25x3 mm	660	20
	7655PC/2	30	42	45	1		660	20
	7655PC/3	35	47	50	1		660	20
	7658PC/1	25	37	40	3	25x3 mm	660	20
	7658PC/2	30	42	45	3		660	20
	7658PC/3	35	47	50	3		660	20
Rullo e catenaccio *Roller latch and dead bolt*	**7651PR/1**	25	37	40	1	22x3 mm	660	20
	7651PR/2	30	42	45	1		660	20
	7651PR/3	35	47	50	1		660	20
	7653PR/1	25	37	40	3	22x3 mm	760	20
	7653PR/2	30	42	45	3		760	20
	7653PR/3	35	47	50	3		760	20
	7655PR/1	25	37	40	1	25x3 mm	660	20
	7655PR/2	30	42	45	1		660	20
	7655PR/3	35	47	50	1		660	20
	7658PR/1	25	37	40	3	25x3 mm	760	20
	7658PR/2	30	42	45	3		760	20
	7658PR/3	35	47	50	3		760	20

Miniavant
(Elettrica - *Electric*)

Elettroserratura da montante
ad 1 o 3 punti di chiusura

Caratteristiche tecniche:
- Scrocco e catenaccio avanzante
- Reversibile
- 1 o 3 punti di chiusura
- Asole per il montaggio facilitato delle aste interne/esterne
- Coprifrontale in acciaio inox
- Interasse 85 mm.
- Entrate 25 - 30 - 35 mm.
- Alimentazione 12 V

Confezione:
- 2 Rosette di nylon per cilindro
- 1 Spessore sottofrontale di 3 mm.
- 1 Vite di fissaggio cilindro
- 2 Viti/boccole per il fissaggio aste
- Viti di fissaggio serratura

Da ordinare a parte:
- Cilindro
- Contropiastre

Electric narrow style lock
1 or 3 locking points

Features:
- *Spring latch and dead bolt*
- *Reversible*
- *1 or 3 locking points*
- *Slots for easy rod fixing*
- *Stainless steel forend cover*
- *Centre distance 85 mm.*
- *Backsets 25 - 30 - 35 mm.*
- *Power supply 12 V*

Packaging:
- *2 Nylon escutcheon for cylinder*
- *1 Spacer 3 mm.*
- *1 Fixing screw for cylinder*
- *2 Fixing screws for rods*
- *Fixing screws for lock*

To be ordered separately:
- *Cylinder*
- *Strikers plates*

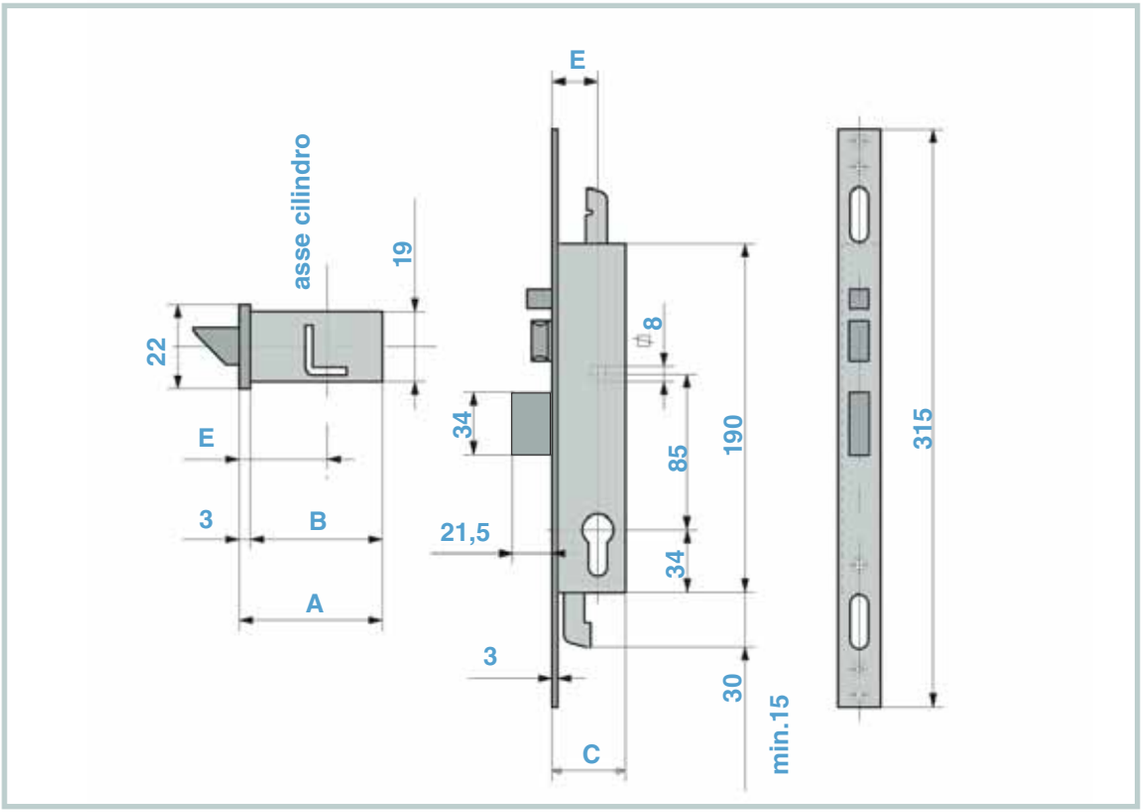

	Codice / *Code*	E Entrata/*Backset*	B	A	N° chiusure *Nr looking point*	Frontale *Forend*	gr.	
			mm					
1 punto di chiusura *1 locking point*	**7751P/1**	25	37	40	1	22 mm	690	20
	7751P/2	30	42	45	1		690	20
	7751P/3	35	47	50	1		690	20
	7755P/1	25	37	40	1	25 mm	800	20
	7755P/2	30	42	45	1		800	20
	7755P/3	35	47	50	1		800	20
3 punti di chiusura *3 locking points*	**7753P/1**	25	37	40	3	22 mm	690	20
	7753P/2	30	42	45	3		690	20
	7753P/3	35	47	50	3		690	20
	7758P/1	25	37	40	3	25 mm	800	20
	7758P/2	30	42	45	3		800	20
	7758P/3	35	47	50	3		800	20

Accessori per Miniavant
Accessories for Miniavant

Codice / *Code*	gr.	
Kit deviatori con catenaccio avanzante, con aste interne *Set of rod pulleys for internal rod sections*		
6807	1.300	1

Codice / *Code*	gr.	
Coppia aste piegate unificate *Vertical rods*		
6827	370	10

Codice / *Code*	gr.	
Coppia aste diritte unificate *Vertical rods*		
6828	370	10

Codice / *Code*	mm	gr.	
Coppia puntali antisega da inserire nelle aste *Set of shoot ends saw resistant to insert in the rods*			
6814	Ø 8	62	1
6815	Ø 6	55	1

Codice / *Code*	gr.	
Bocchetta a pavimento - *Floor striker*		
6816	30	1
Bocchetta a pavimento con molla antipolvere - *Floor striker with dust cup*		
6816/1	30	1

Codice / *Code*	gr.	
Coppia attacchi per aste esterne spessore 5 mm. *Set for central joint flush system 5 mm. thickness*		
6850/4	74	1

Accessori per Miniavant
Accessories for Miniavant

Codice / *Code*	Finitura/ *Finish*	gr.	
Doppia maniglia in lega presso fusa *Double hand*			
7510	Nera/*Black* RAL 9011	706	15
7510/GR	Grigia/*Grey* RAL 7040	706	15
7510/WH	Bianca/*White* RAL 9010	706	15

Codice / *Code*	gr.	
Coppia contatti *Contact set*		
6360	30	15

Codice / *Code*	gr.	
Bobine *Coils*		
815	34	1

Codice / *Code*	gr.	
Coppia attacchi M8 per aste filettate *Set M8 joint for rods*		
6843	35	100

ASSA ABLOY Italia S.p.A.
Via Modena 68 - 40017 San Giovanni in Persiceto (BO) Italy
Tel. +39 051 6812411 - Fax +39 051 827486
info@assaabloy.it - www.assaabloy.it

ASSA ABLOY Italia S.p.A si riserva di apportare in qualunque momento e senza preavviso le modifiche necessarie per migliorare ed evolvere le caratteristiche dei propri prodotti. Fotografie, illustrazioni e descrizioni sono da ritenersi indicative.
ASSA ABLOY Italia S.p.A reserves the right at any time, and without notice, the necessary modifications in order to improve and evolve the characteristics of their products.. Photographs, illustrations and descriptions ought to be considered as indicative.

H001511/01-2008

ASSA ABLOY is the global leader in door opening solutions, dedicated to satisfying end-user needs for security, safety and convenience.

www.assaabloy.com

NUOVA FEB
ASSA ABLOY